Kumgjennomføringer
Pakning type F910 (AR)

Rørdiameter Ø mm	Bordiameter (mm)		
	PVC	Duktilt	Betong
50	75	-	-
100	-	-	186
110	138	-	-
125	150	-	212
150	-	195	242
160	186	-	-
200	226	250	301
225	250	-	-
250	276	-	-
315	341	-	-
400	426	-	-

Kumgjennomføringer
Pakning type F911 (COMBI)
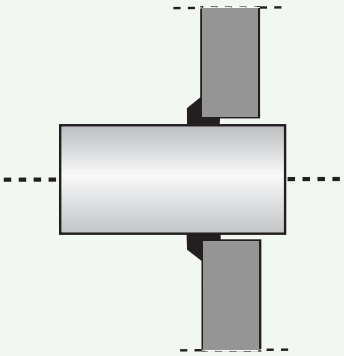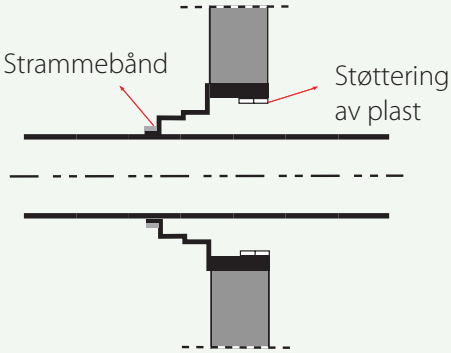
Betegnelse nr.	Bordiameter mm	Rørdiameter i mm		
		Plast	Duktil	Betong
1	138	60-90	-	-
2	250	110-160	100-150	100-125
3	341	200-280	200-250	150-200
4	475	280-400	300-350	250-300